STEINBERG

Waschtisch-Einhebelmischbatterie

Art.Nr.205 1755

Installation

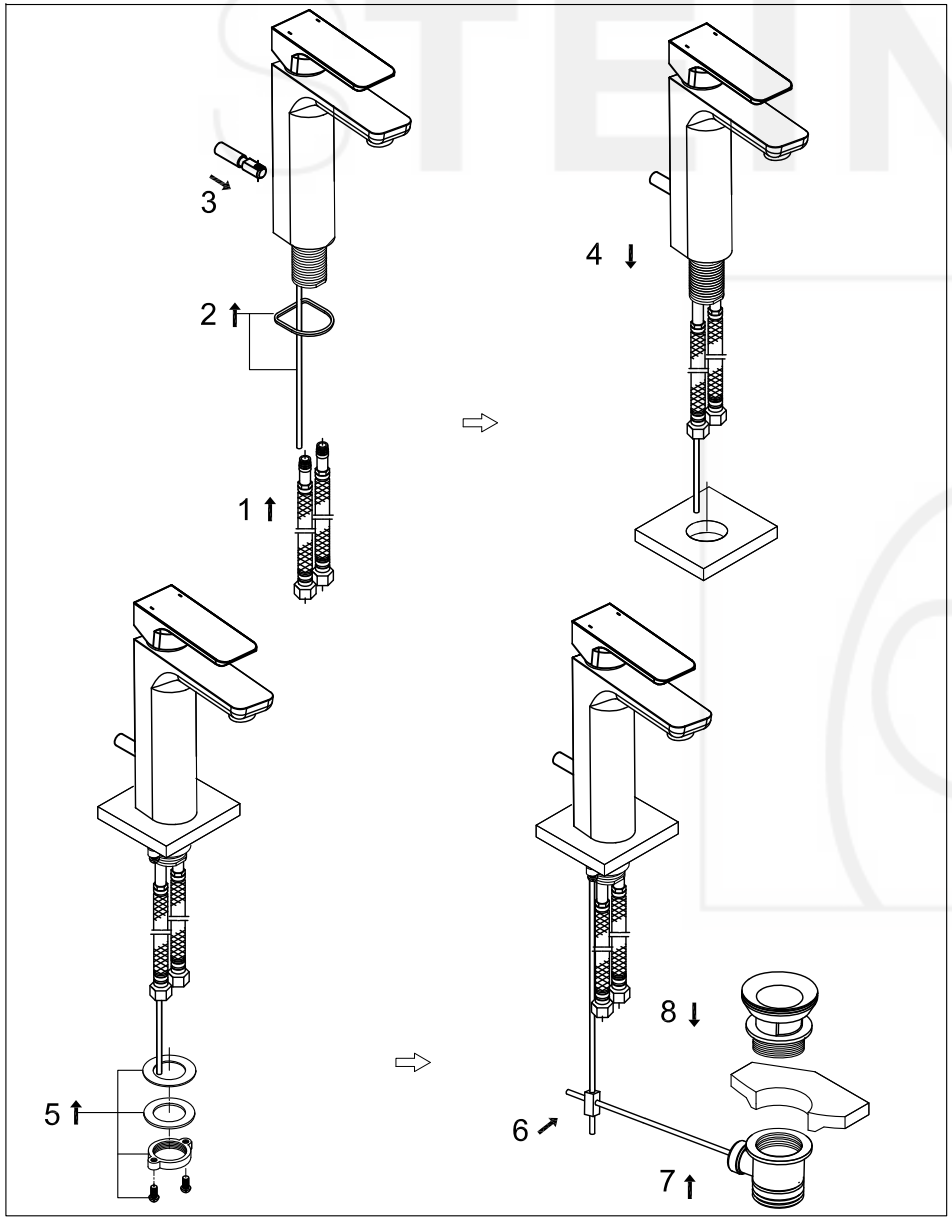

Technische Zeichnung

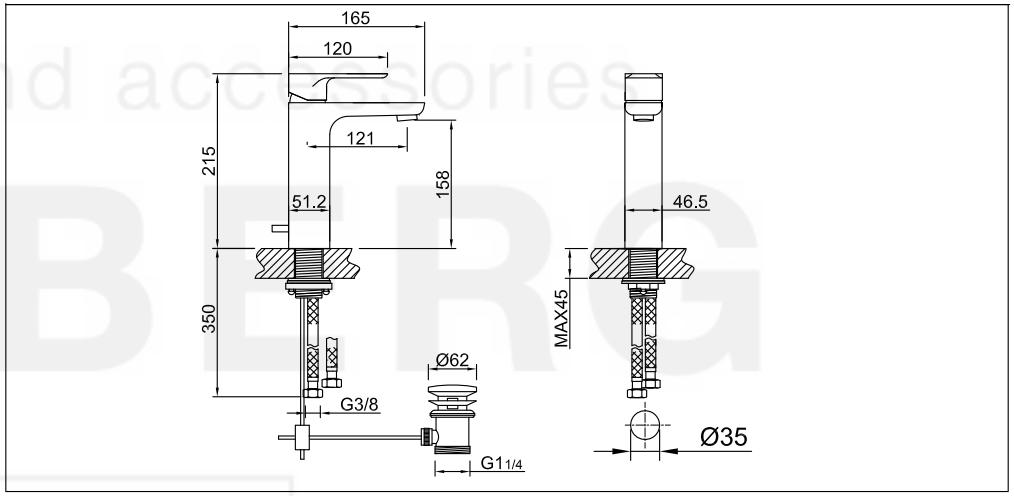

Explosionszeichnung

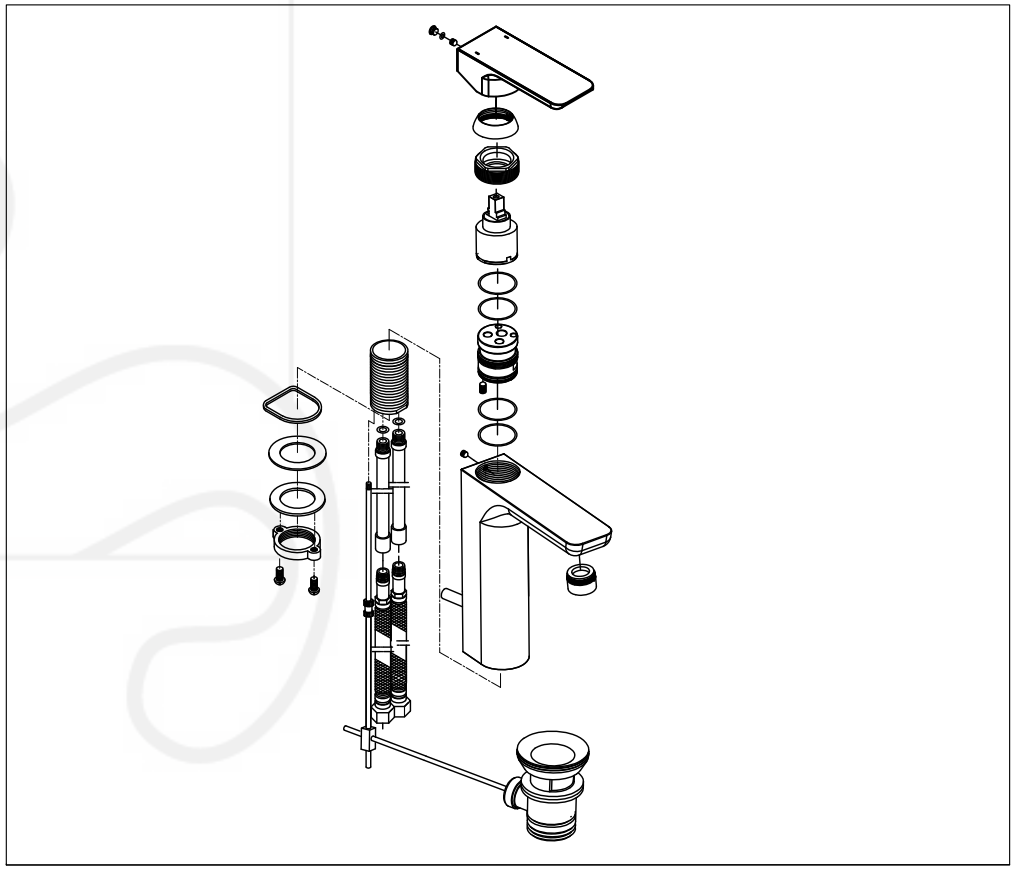

finest faucets and accessories
STEINBERG