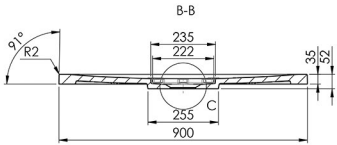
B-B
91°
R2
235
222
35
52
C
255
900

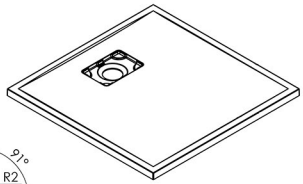

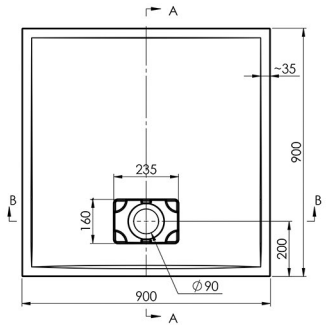
A
35
900
235
B
160
200
Ø90
900
A

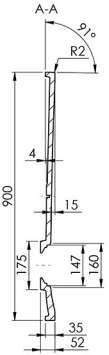
A-A
91°
R2
4
900
15
175
147
160
35
52

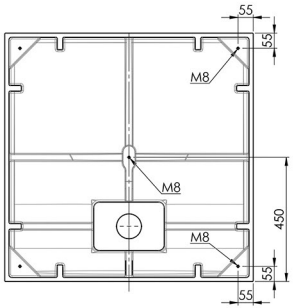
55
55
M8
M8
M8
450
55
55

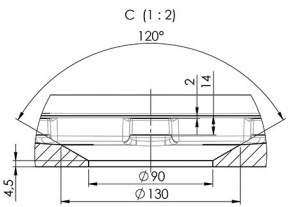
C (1 : 2)
120°
2
14
4.5
Ø90
Ø130

# AK002