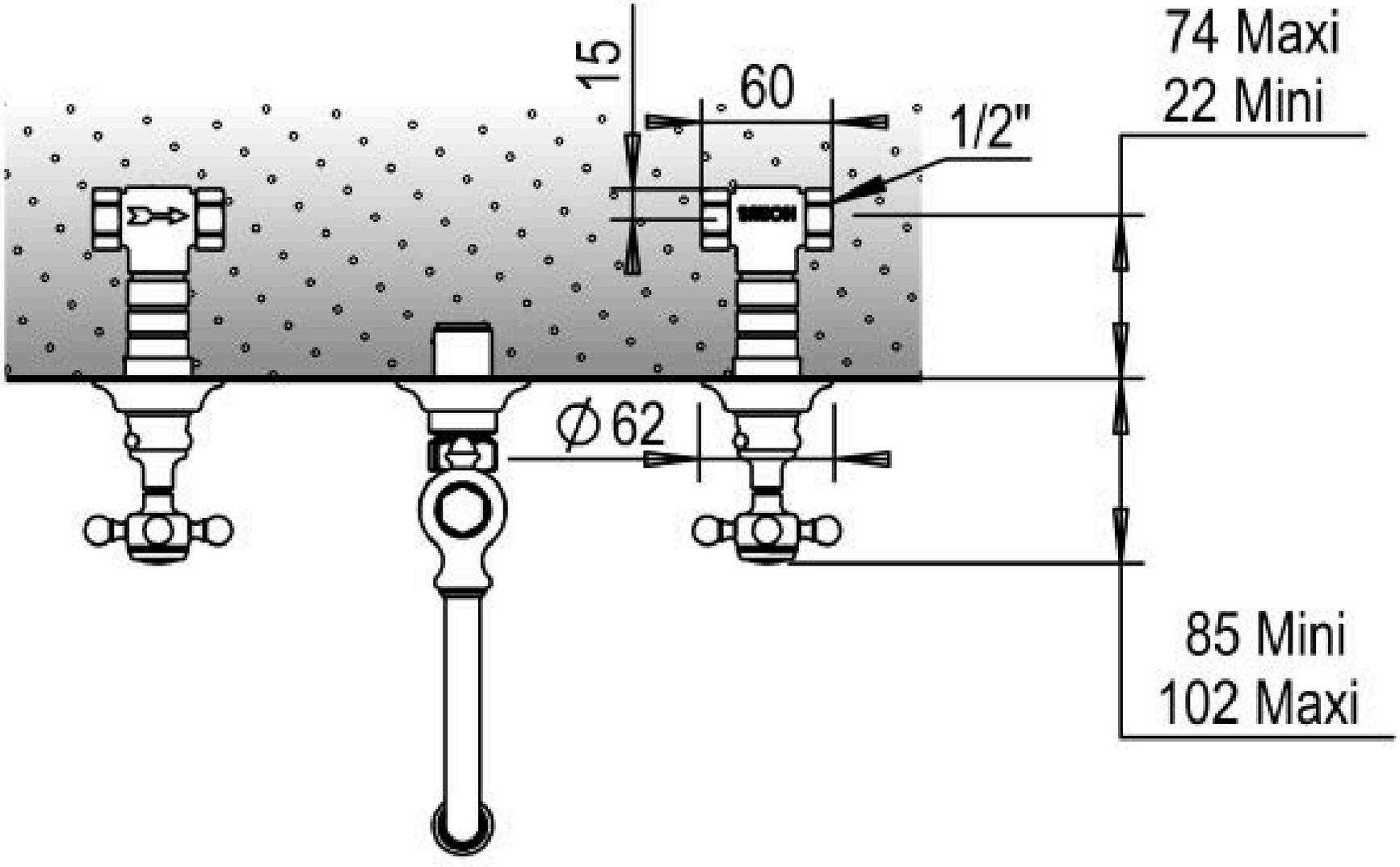
15
60
1/2"
74 Maxi
22 Mini
Ø 62
85 Mini
102 Maxi

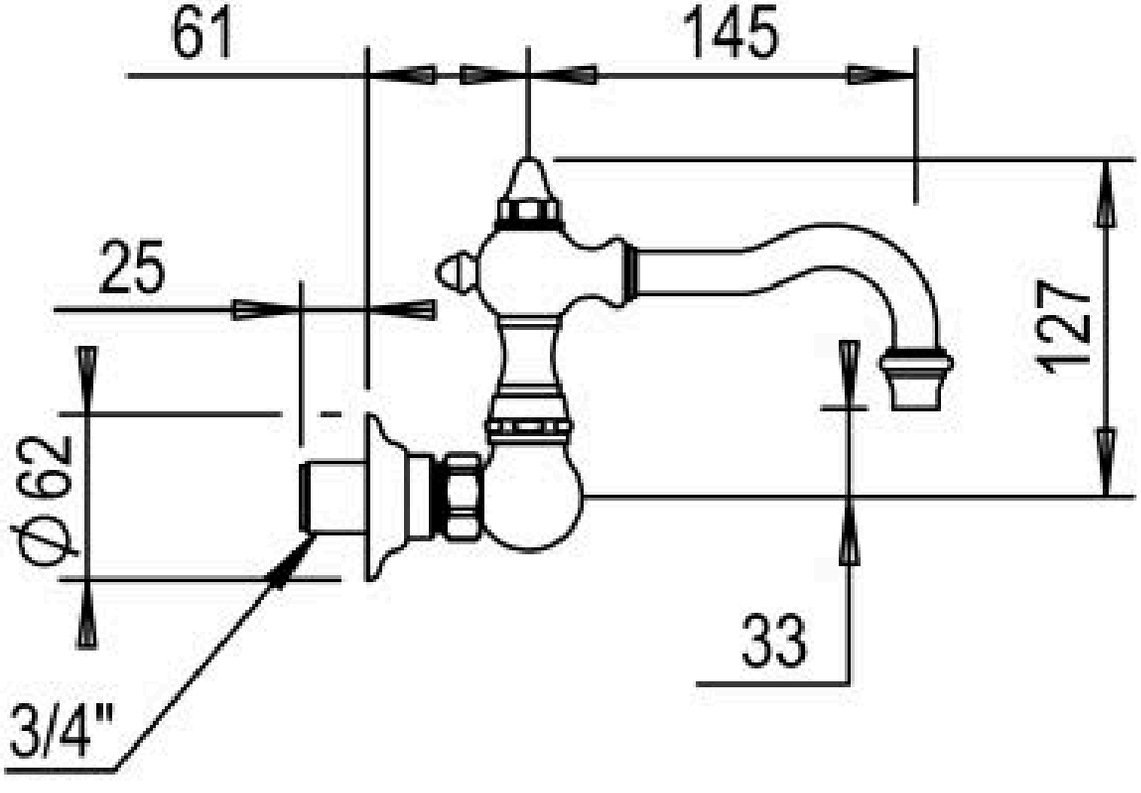
61
145
25
127
Ø 62
33
3/4"