PIATTI DOCCIA PD100.BI

GLOBO

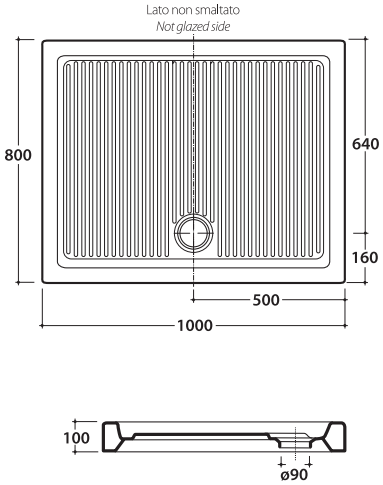

Cod. **PD100.BI**
Piatto doccia cm 80x100 in ceramica. Installazione da appoggio.
Predisposto per piletta di scarico sifonata Ø 90. Peso 50 kg
Ceramic shower tray 80x100cm. Sit-on installation.
Arranged for drain (with siphon) Ø 90.