11. Montaje de herraje. Apriete de prisioneros y ajustes de pinzavidrios.

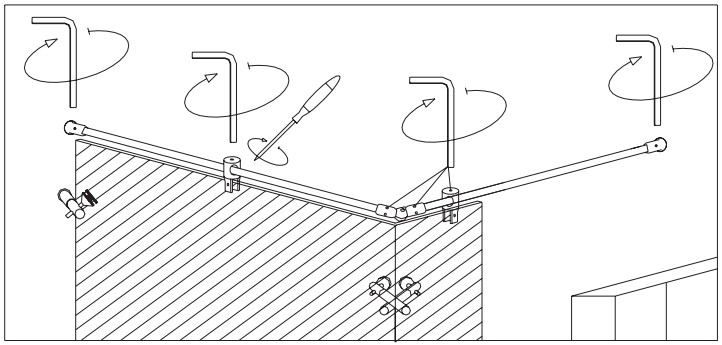

12. Recorte de sobrantes de gomas protectoras.

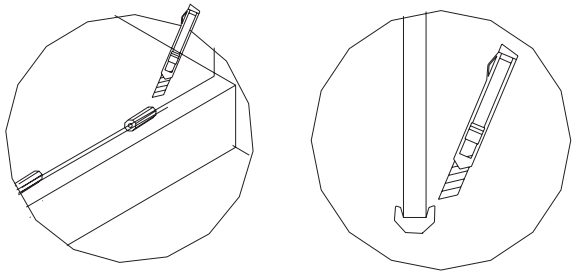

13. Siliconado interior de mampara.

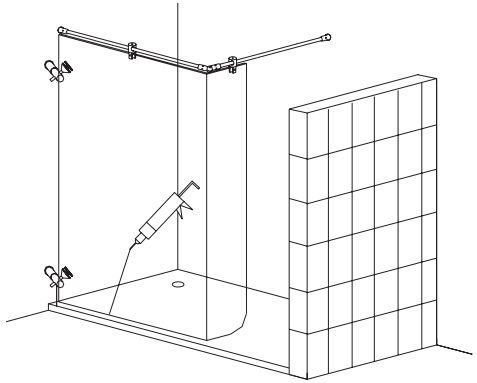

Consejos de mantenimiento:

Limpiar con agua y jabón neutro.
Aclarar con agua clara.
Utilizar paños de algodón o esponjas suaves.
No utilizar productos agresivos como alcohol, lejía, disolventes, ni usar estropajos.

MANUAL DE MONTAJE

Modelos DAKAR

Kit de accesorios y componentes:

1. Espiches x 4 (8 x 40 mm)
2. Tornillos x 4 (5 x 50 mm)
3. Gomas vidrio protectoras x 4
4. Vidrio frontal x 1
5. Vidrio interior x 1
6. Soporte pared x 2
7. Escuadra guía 90° x 1
8. Pinzavidrio x 2
9. Morseta vidrio–vidrio 90° x 2
10. Tubo superior x 2
11. Burbuja de estanqueidad vidrio–vidrio x 1
12. Morseta pared–vidrio x 2
13. Burbuja estanqueidad pared–vidrio x 1

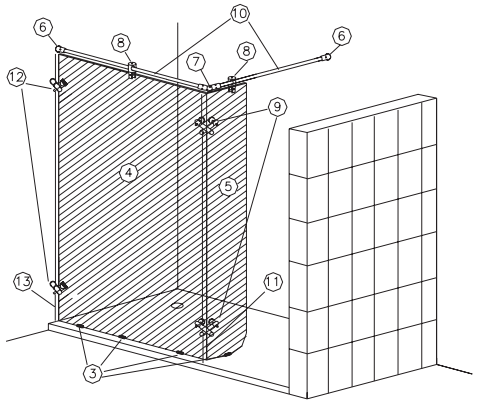

Herramientas para el montaje:
(No incluídas)

1. Taladrador
2. Broca Ø 8 mm
3. Destornillador
4. Llave Allen
5. Pistola silicona
6. Lápiz
7. Metro
8. Cútex
9. Llave morseta (incluída)
10. Nivel

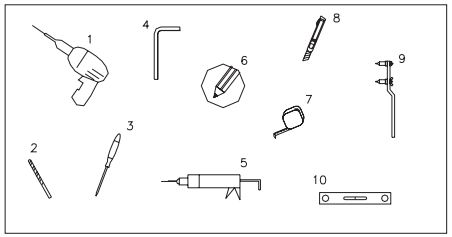

Montaje recomendado para dos personas Montaje recomendado por personal cualificado

SECUENCIAS DE MONTAJE

COLOCACION DE MORSETAS

1. Trazo de cara exterior del vidrio frontal (4)
(Según medidas de mampara)

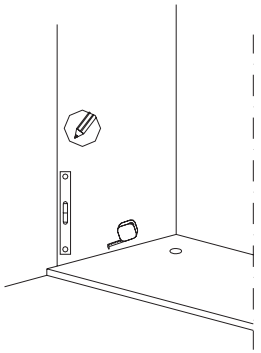

2. Señalización de taladro para morsetas.
(En nuestro sistema las morsetas siempre van en la parte exterior)

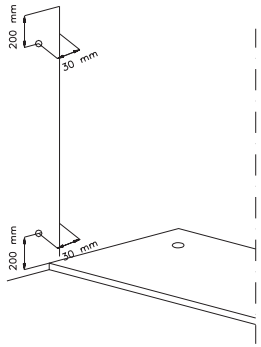

3 Fijación a pared de base morseta.

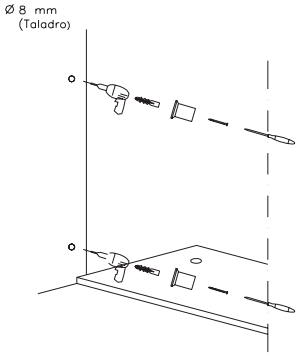

4 Unión de cuerpo a base morseta.

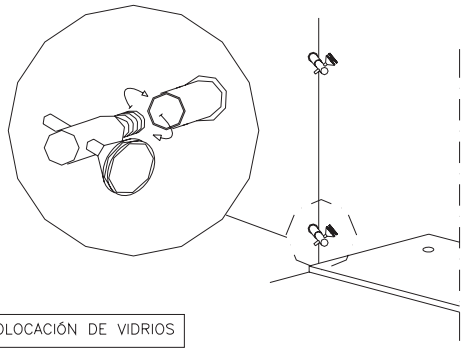

COLOCACIÓN DE VIDRIOS

5. Colocación de vidrio frontal(4)

Nota: antes de su instalación, colocar gomas inferiores protectoras y burbuja de estanqueidad.

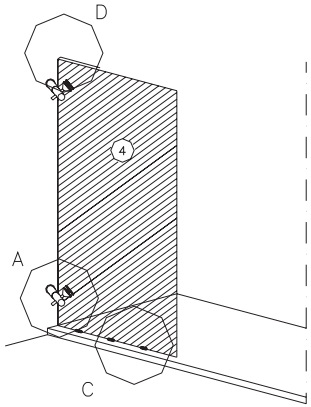

Detalle Morseta

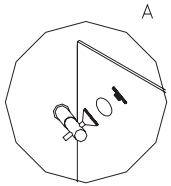

Gomas inferiores protectoras

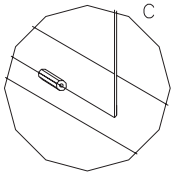

Burbuja de estanqueidad
(Vidrio–pared)

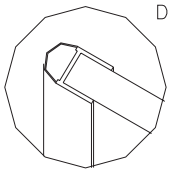

6. Nivelado deL vidrio.

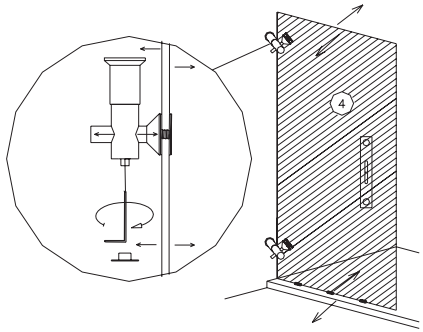

7. Montaje vidrio interior (5), mediante morsetas 90°. (Nota: antes de su instalación, colocar goma de estanqueidad vidrio–vidrio, y goma inferior de protección).

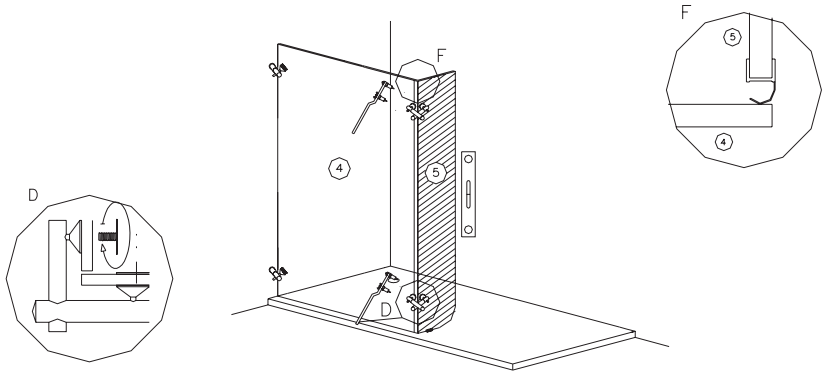

COLOCACIÓN DE BARRAS DE SUJECCIÓN

8. Montaje provisional para trazado soporte–pared (6).

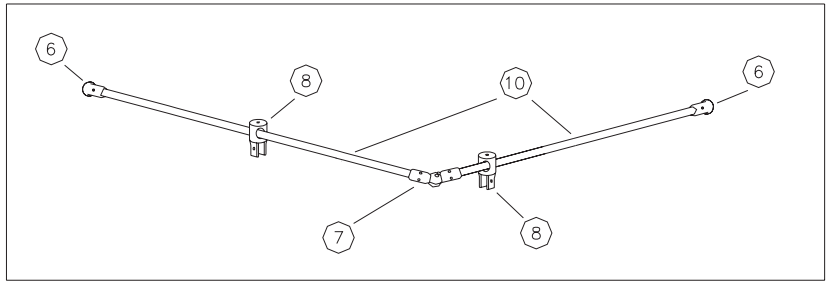

9. Trazar los dos soportes–pared.

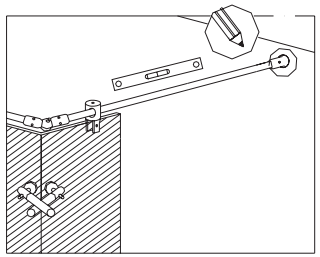
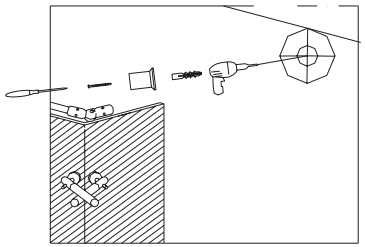
10. Colocación de soporte–pared
(Nota: hacer coincidir con la marca anterior).