first_short toilet 48 cm

clou
bath findings

CL/04.01040

Montage instructies
Installation Instructions
Notice de montage
Montageanweisungen

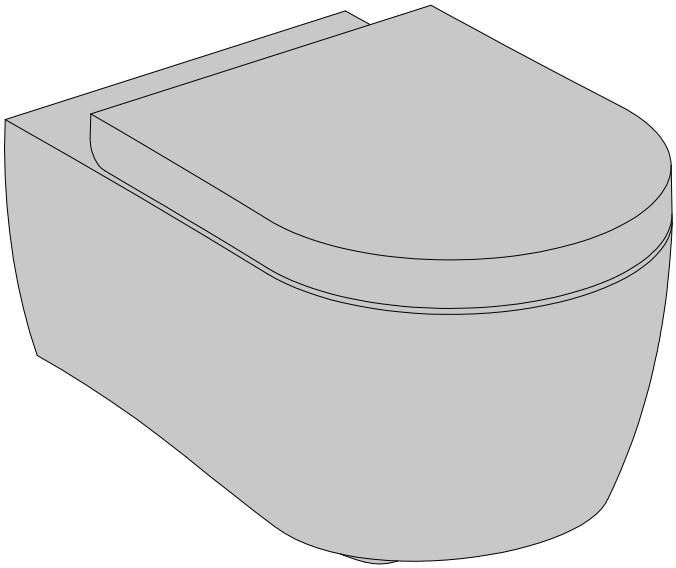

NL

- Alvorens de montage te beginnen moet de volledigheid van de levering gecontroleerd worden. Tevens moet ook op transportschade gecontroleerd worden, te late schademeldingen (> 1 dag na levering) worden niet aanvaard.
- De meegeleverde bevestigingsartikelen zijn geschikt voor gestucte of betegelde, massieve muren die voldoende draagkracht hebben. Voor andere muren dient men zelf bevestigingsartikkelen te voorzien en dient de muur mogelijk verstevigd te worden.
- Clou behoudt zich het recht voor technische en optische wijzigingen aan te brengen t.o.v. afgebeelde producten.
- Door wijzigingen in de productie kan het zijn dat gegeven afmetingen niet meer correct zijn. Alle vermelde afmetingen in deze handleiding dienen te worden geverifieerd alvorens de actie uit te voeren.
- Clou b.v. kan niet verantwoordelijk worden gesteld voor de gevolgen van onaangepast gebruik, onaangepast transport of beschadigingen veroorzaakt door tussenopslag.
- De van toepassing zijnde garantievoorwaarden gelden steeds.
- De montage dient uitgevoerd te worden door 2 personen waarvan minstens één vakkundig opgeleid persoon.
- Alle maten zijn in mm.

EN

- Before starting with the mounting check whether the delivery is complete. At the same time the delivery should be checked for damage due to transportation, damage reports that are too late (> 1 day after delivery) will not be accepted.
- The included fixing media are suited for plastered or tiled solid walls with enough supporting power. For other walls the used fixing media is at own responsibility, and the wall might need reinforcement.
- Clou reserves the right to introduce technical and visual changes with respect to the depicted images.
- Due to changes in production it is possible that given dimensions are no longer correct. All mentioned dimensions in this manual should be verified before executing the action.
- Clou b.v. can not be held responsible for the results of improper use, improper transportation or any damage caused during interim storage.
- The current terms of guarantee are always valid.
- The installation has to be performed by at least 2 persons of whom at least one should be a skilled professional.
- all dimensions are in mm.

FR

- Avant de procéder au montage, veuillez contrôler si l'article livré est complet. Veuillez aussi contrôler des dommages éventuels causés par le transport, nous n'acceptons pas de réclamations dues à des dégâts causés par le transport au-delà de 1 jour après livraison.
- Les fixations livrées avec les articles sont destinés pour montage sur un mur massif porteur, finition stuc ou carrelé. Pour d'autres finitions ou murs plus faibles, prévoir d'autres fixations et éventuellement consolider le mur si nécessaire.
- Clou se réserve le droit pour tout changement technique ou optique par rapport à la photo représentant le produit.
- Des changements de production peuvent faire en sorte que les dimensions affichées ne correspondent plus, nous vous prions de vérifier avant de procéder à toute action.
- Clou BV ne peut être tenu responsable pour usage non approprié des articles, transport inadéquat ou dommage causés à votre entrepôt en attente de livraison.
- Les conditions de garanties en vigueur restent toujours valables.
- Le montage doit être effectué par 2 personnes dont une au moins soit un corps de métier.
- Toutes les mesures affichées sont en mm.

DE

- Vor Beginn der Montage überprüfen Sie bitte, ob die Lieferung vollständig ist bzw. ob durch den Transport Schäden entstanden sind. Diese Überprüfung muss direkt am Liefertag erfolgen. Sollte ein Schaden festgestellt werden, muss dieser unmittelbar nach der Lieferung, spätestens (> 1 Tag nach Lieferung) angezeigt werden.
- Die im Lieferumfang enthaltene Beschreibung, für verputzte oder geflieste massive Wände, sind ausschließlich für Wände mit genügend und ausreichender Tragfähigkeit geeignet und vorgesehen. Bei Wänden mit einer geringe Tragfähigkeit erfolgt die Montage auf eigene Verantwortung. Hier empfehlen wir eine zusätzliche Unterstützung durch spezielle Befestigungslösungen
- Clou behält sich das Recht auf technische und optische Änderungen in Bezug auf die dargestellten Bilder vor.
- Aufgrund von Änderungen in der Produktion ist es möglich, dass angegebene Maße nicht mehr korrekt sind. Alle genannten Dimensionen in diesem Handbuch sollten vor der Ausführung der Maßnahme überprüft werden.
- Clou B.V. ist nicht verantwortlich für die Ergebnisse des unsachgemäßer Gebrauch, unsachgemäßer Transport oder Schäden, die während Zwischenlagerung verursacht werden.
- Die aktuelle Garantiebedingungen sind immer gültig.
- Die Installation muß von mindestens 2 Personen durchgeführt werden, wobei 1 Person bereits vorhandene Fachkenntnisse hat.
- Alle Dimensionen erfolgen in mm Angaben.

Inhoud levering:

Content of delivery:

Contenu de la livraison:

Inhalt der Anlieferung:

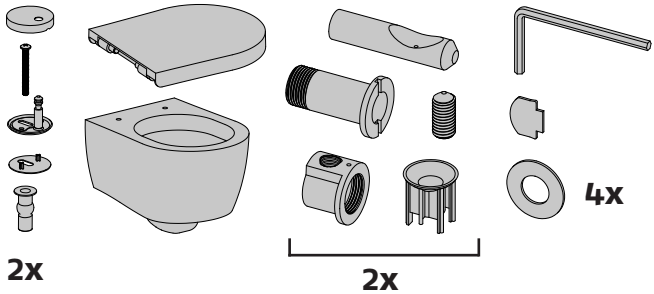

Benodigd gereedschap:

Required tools:

Outils requis:

Erforderliche Werkzeuge:

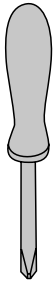

Tijdens de installatie moet men voorkomen dat het oppervlak van het product beschadigd raakt door harde voorwerpen op het product te leggen.

During installation one has to prevent damaging the surface of the product due to placing hard objects on the product.

Pendant l'installation on doit empêcher d'endommager la surface du produit en posant des objets durs sur le produit.

Während der Installation soll verhinderd werden das harte Gegenstände die Oberfläche der Produkten beschädigen.

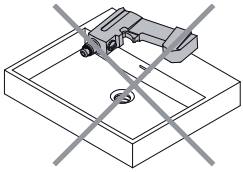

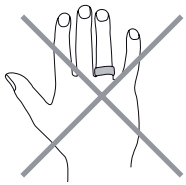

Gebruiksvoorschriften:
zie ook de onderhoudsvoorschriften op www.clou.nl

User's instructions:
See also the maintenance guides at www.clou.nl

Instructions d'utilisation:
Voyer aussi les instructions d'entretien sur www.clou.nl

Gebrauchsanweisungen:
Wartungsanweisungen finden Sie auf unsere Homepage www.clou.nl

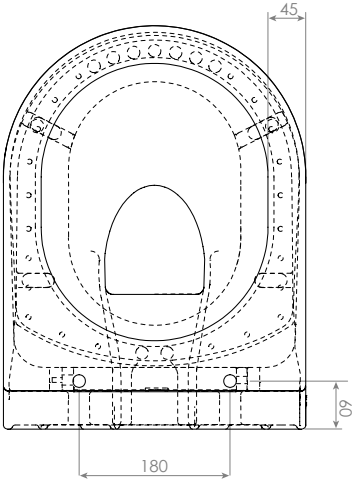
45
60
180

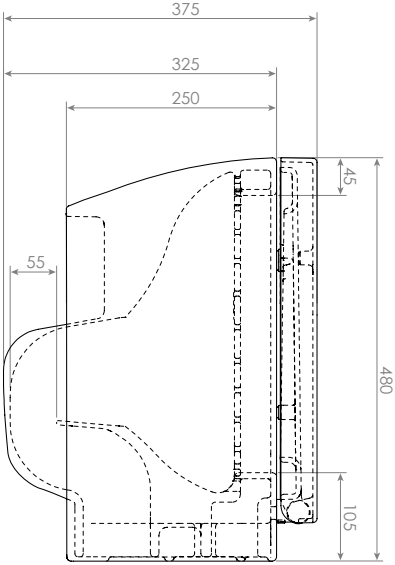
375
325
250
45
55
480
105

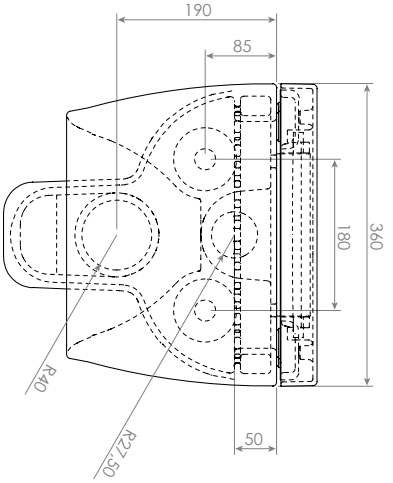
190
85
360
180
R40
R27,50
50

1_

Draai de montage bussen over de draadstangen van het inbouwreservoir. Zorg ervoor dat de uitsparing aan de bovenzijde zit en dat ze 14 mm uitsteken t.o.v. de muur.

Rotate the mounting bushes onto the threaded rods of the built-in cistern. Ensure that the recess is on the upper side and that there's a distance of 14 mm between the bushes and the wall.

Vissez les douilles de montage sur les tiges filetées du réservoir encastré. Veillez à ce que l'évidement soit orienté vers le haut et à ce que les douilles dépassent de 14 mm par rapport au mur.

Schrauben Sie die Montagebuchsen auf die Gewindestangen des UP-Spülkastens. Achten Sie darauf, dass sich die Aussparung an der Oberseite befindet und dass sie 14 mm aus der Wand herausragt.

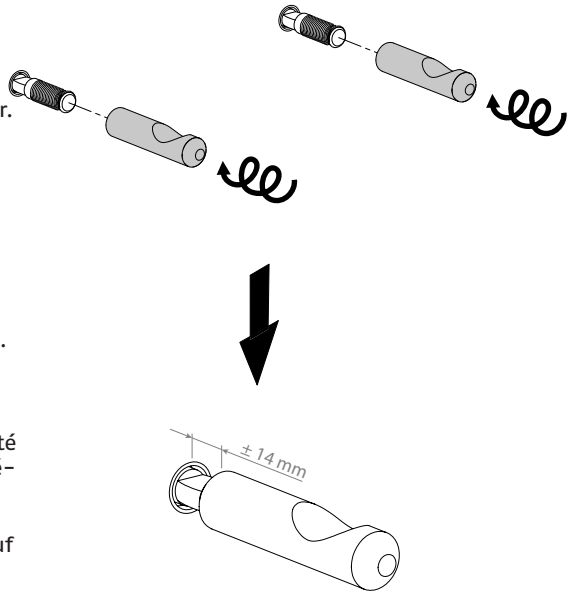

2_

Plaats de plastic buis met kraag, samen met een sluitring, in het gat voor de monteren van het toilet.

Place the plastic tube with flange and washer into the hole to mount the toilet.

Placez le manchon en plastique avec collerette et une rondelle dans l'orifice prévu pour le montage de la cuvette.

Führen Sie das Kunststoffrohr mit Kragen durch einen Sicherungsring in das Loch für die Montage des Toilettenbeckens ein.

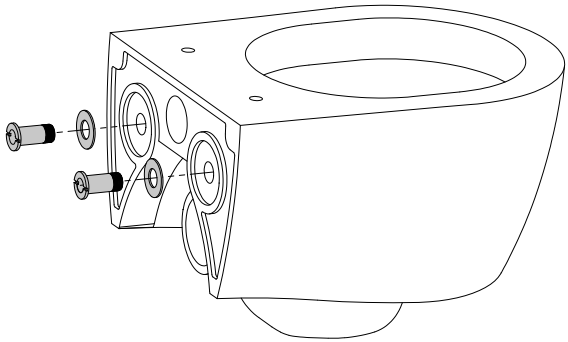

3_

Plaats de fixatie geleiding op de metalen montage buis. Zorg ervoor dat het plastic pinnetje van de fixatie geleiding in het gat zit van de montage buis. Plaats vervolgens de bout in de fixatie geleiding.

Rotate the fixing guide onto the metal assembly pipe. Ensure that the plastic pin of the fixing guide is in the hole of the assembly pipe. Then place the bolt in the fixing guide.

Placez le guidage de fixation sur le manchon de montage en métal. Veillez à ce que la goupille en plastique du guidage de fixation soit dans l'orifice du manchon de montage. Placez ensuite le goujon dans le guidage de fixation.

Platzieren Sie die Fixierungsführung auf dem Montagerohr aus Metall. Achten Sie darauf, dass der Kunststoffstift der Fixierungsführung in dem Loch des Montagerohrs sitzt. Führen Sie anschließend die Schraube in die Fixierungsführung ein.

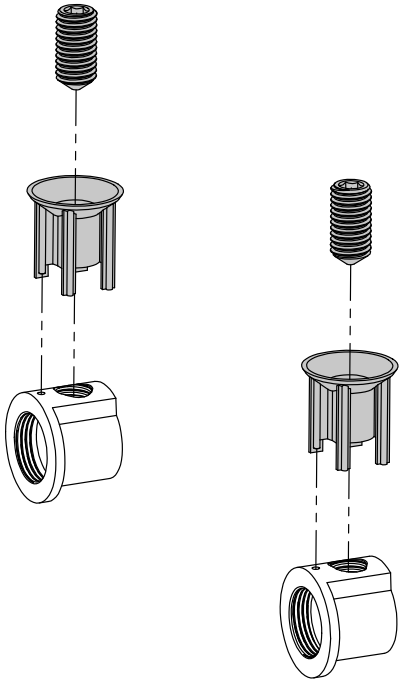

4_

Plaatst de metalen montage buis met fixatiegeleiding en bout, samen met sluitring, op het uiteinde van de plastic buis. Draai vast met de plastic sleutel. Zorg ervoor dat de fixatie geleiding aan de bovenzijde blijft.

Place the metal assembly pipe with fixing guide & bolt, together with washer, on the tail end of the plastic tube. Screw with the plastic key until secure. Ensure that the fixing guide remains on the upper side.

Placez le manchon de montage en métal avec le guidage de fixation, le goujon et une rondelle, sur l'extrémité du manchon en plastique. Serrez avec la clé en plastique. Veillez à ce que le guidage de fixation reste orienté vers le haut.

Stecken Sie das Montagerohr aus Metall mit der Fixierungsführung und der Schraube zusammen mit einem Sicherungsring auf das Ende des Kunststoffrohrs. Drehen Sie es mit dem Kunststoffschlüssel fest. Achten Sie darauf, dass die Fixierungsführung oben bleibt.

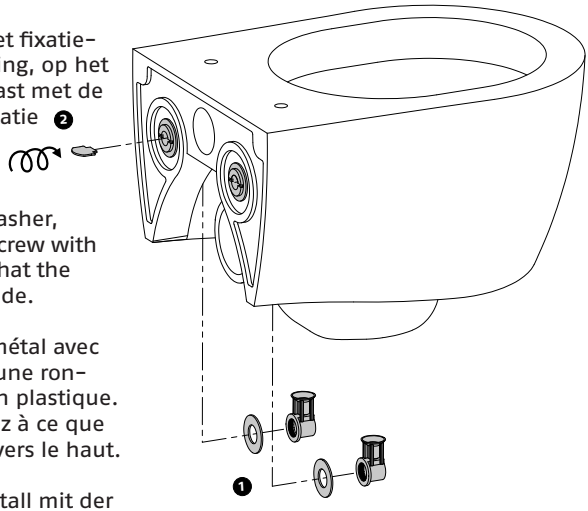

5_

Plaats het toilet over de montage bussen. Klem de toe- en afvoerbuizen van het inbouwreservoir vast.

Place the toilet over the mounting bushes. Securely clamp the supply pipe and the drain pipe of the in-built cistern.

Placez la cuvette sur les douilles de montage. Fixez les tuyaux d'amenée et d'évacuation du réservoir encastré.

Schieben Sie das Toilettenbecken auf die Montagebuchsen. Schließen Sie die Zu- und Ableitungen des UP-Spülkastens an.

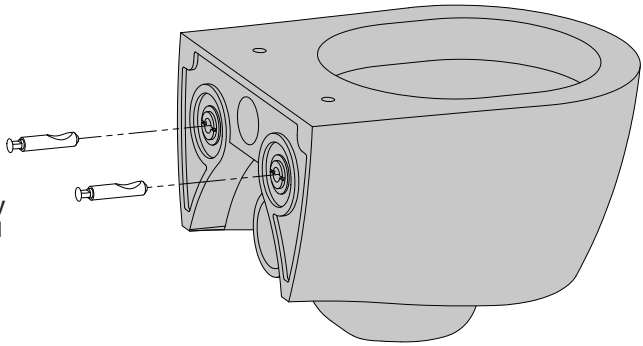

6_

Schroef de bouten via de bovenzijde van het toilet vast aan de montage bussen. Controleer of het toilet waterpas gemonteerd is.

Via the upper side of the toilet, screw the bolts tightly onto the mounting bushes. Make sure the toilet has been mounted level.

Vissez les goujons sur les douilles de montage via le dessus de la cuvette. Assurez-vous que la cuvette est à niveau.

Drehen Sie die Schrauben durch die Oberseite des Toilettenbeckens hindurch an den Montagebuchsen fest. Kontrollieren Sie, dass das Toilettenbecken horizontal montiert ist.

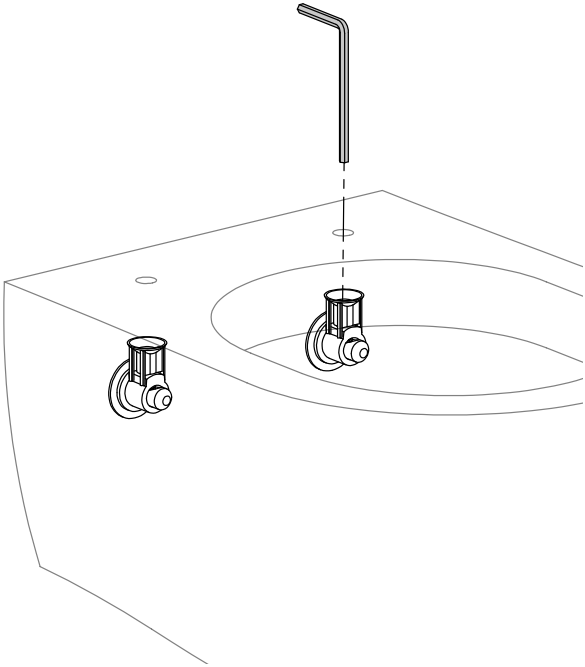

7_

Monteer de toiletzitting en deksel.

Install the toilet seat and cover.

Montez la lunette et le couvercle.

Montieren Sie WC-Sitz und Deckel.

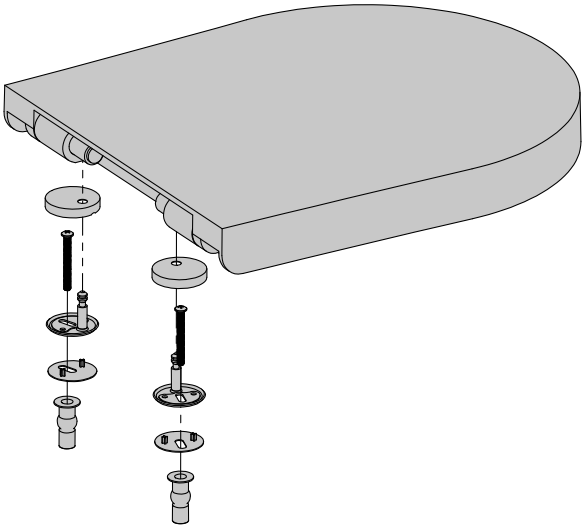

8_

Duw beide plastic beschermingsschijven tegen de scharnierpinnen.

Push both plastic protection discs against the hinge pens.

Poussez les deux disques de protection en plastique contre les chevilles de charnière.

Drücken Sie beide Kunststoffscheiben gegen die Scharnierstifte.

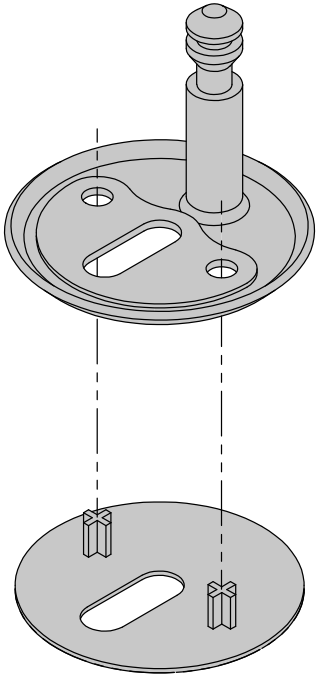

9_

Draai de scharnierpinnen vast d.m.v. de schroef en de montage manchet. Zorg ervoor dat je de scharnierpinnen handmatig nog kunt verdraaien.

Turn the hinge pens until secure using the screw and the assembly closure ring. Ensure that you can still turn the hinge pens manually.

Serrez les chevilles de charnière à l'aide de la vis et de la garniture de montage. Assurez-vous que les chevilles de charnière peuvent encore être tournées manuellement.

Drehen Sie die Scharnierstifte mit der Schraube und der Befestigungsschelle fest. Achten Sie darauf, dass Sie die Scharnierstifte noch von Hand drehen können.

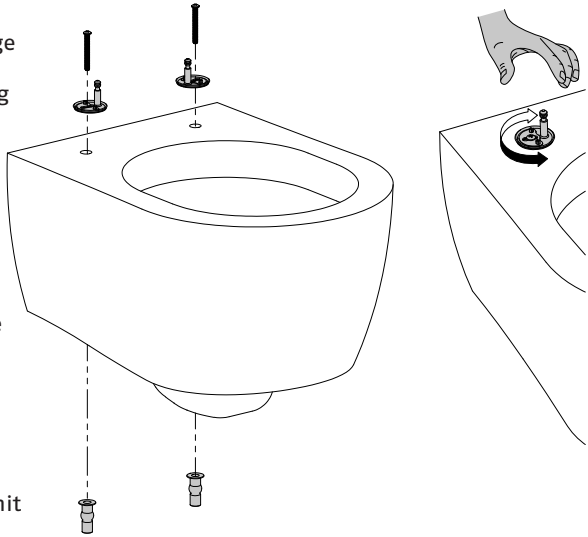

10_

Plaats de toilet zitting en deksel door deze vast te klikken op de scharnierpennen.

Install the toilet seat and cover by clicking them into place on the hinge pens.

Placez la lunette et le couvercle en les cliquant sur les chevilles de charnière.

Bringen Sie WC-Sitz und Deckel an, indem Sie die Einheit auf den Scharnierstiften einrasten.

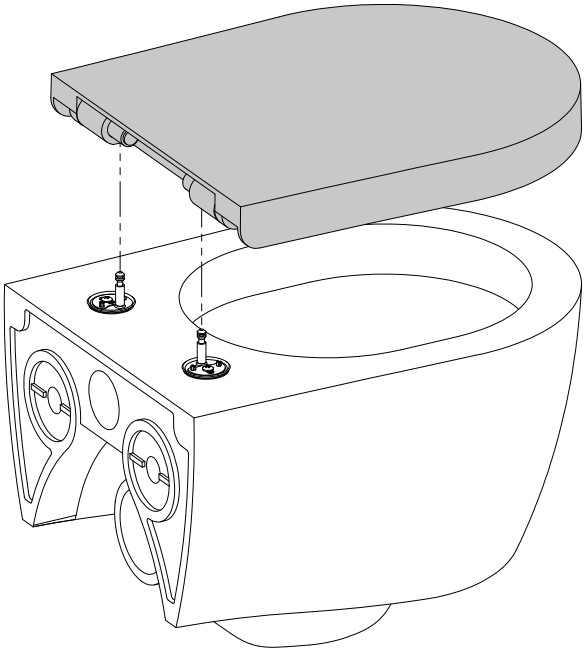

11_

Controleer of het geheel goed uitlijnt met het toilet.

Check whether this lines up with the contours of the toilet.

Contrôlez que le tout est bien aligné par rapport à la cuvette.

Kontrollieren Sie, dass WC-Sitz und Deckel korrekt auf das Toilettenbecken ausgerichtet sind.

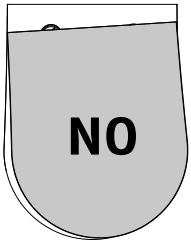

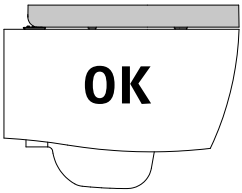

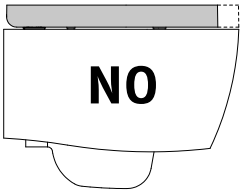

12_

Verwijder de toiletzitting en deksel door beide knoppen in te drukken. Let op dat de scharnierpinnen zo min mogelijk verplaatsen.

Remove the toilet seat and cover by pressing both buttons. Make sure that the hinge pens move as little as possible.

Retirez la lunette et le couvercle en appuyant simultanément sur les deux boutons. Veillez à déplacer le moins possible les chevilles de charnière.

Nehmen Sie WC-Sitz und Deckel ab, indem Sie beide Knöpfe eindrücken. Achten Sie darauf, dass sich die Scharnierstifte so wenig wie möglich bewegen.

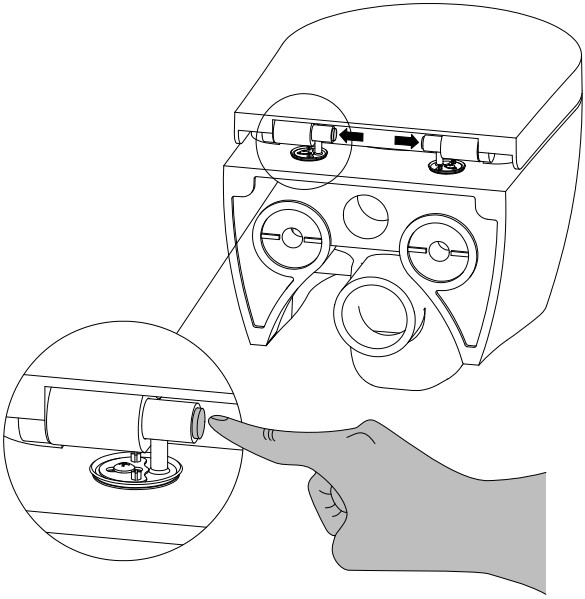

13_

Draai de scharnierpinnen stevig vast.

Turn the hinge pens until secure.

Vissez fermement les chevilles de charnière.

Drehen Sie die Scharnierstifte gut fest.

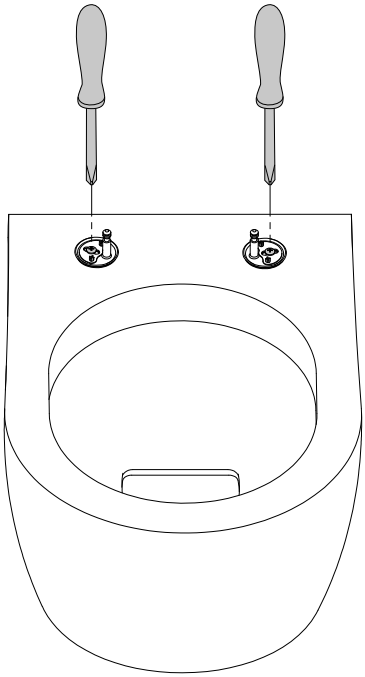

14_

Plaats de afdekkapjes over de scharnierpinnen en plaats vervolgens de toiletzitting en deksel over de scharnierpinnen.

Place the covering caps over the hinge pens and then install the toilet seat and the cover over the hinge pens.

Placez les capuchons de protection sur les chevilles de charnière et placez ensuite la lunette et le couvercle sur ces chevilles.

Setzen Sie die Abdeckkappen auf die Scharnierstifte auf und platzieren Sie anschließend den WC-Sitz mit Deckel auf den Scharnierstiften.

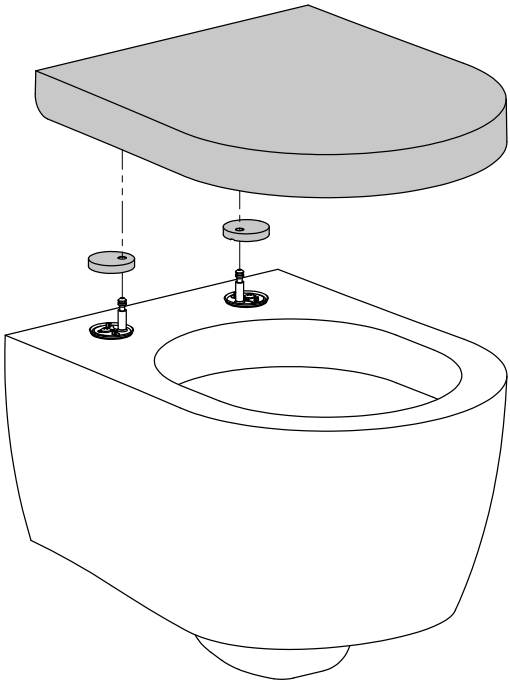

clou
bath findings

Clou bv
Thermiekstraat 1
NL-6361 HB Nuth
T +31 (0)45 524 56 56
F +31 (0)45 524 60 00

info@clou.nl
www.clou.nl