BETTEFLOOR CORNER

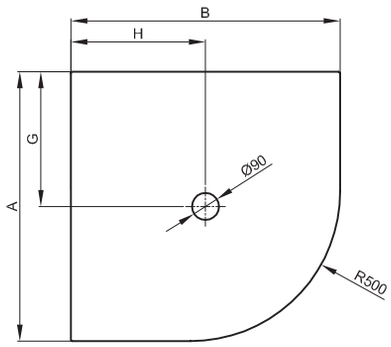

Modèles côtés égaux

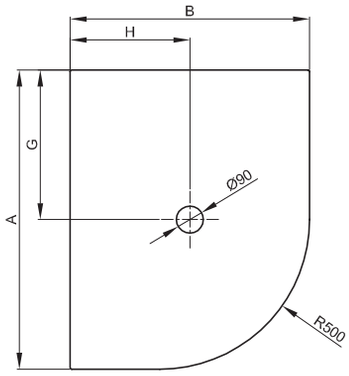

Modèles côtés asymétriques

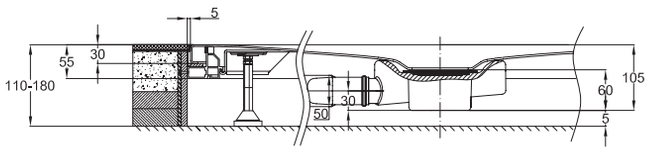

Dessin avec vidage **BETTE**FLOOR B574 - Débit: 0,85 l/s,
Hauteur de garde d'eau selon les normes: 50 mm

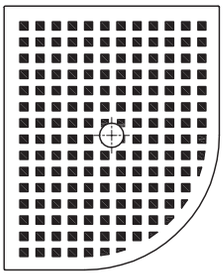

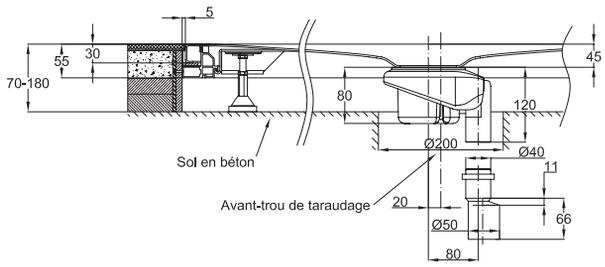

Egalement disponible avec l'option antidérapant Motif "carrés" pour **BETTE**FLOOR CORNER

Dessin avec vidage vertical B573 - Débit: 0,6 l/s,
Hauteur de garde d'eau selon les normes: 50 mm

Dimensions	A	B	G	H	Référence	Vidage
80 x 100 cm	800	1000	400	500	6731	Ø 90
90 x 90 cm	900	900	450	450	5421	Ø 90
100 x 80 cm	1000	800	500	400	6751	Ø 90
100 x 100 cm	1000	1000	500	500	5451	Ø 90

Toutes mesures en mm.

Sous réserve de modifications techniques et tolérances d'usage.