Fiche Signalétique

BETTELUX SHAPE

Baignoire rectangulaire à encastrer pour CADRE DE BAIGNOIRE **BETTE**LUX SHAPE, vitrifiée des deux faces

Design: Tesseraux + Partner

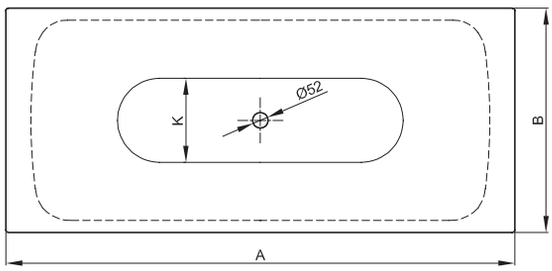

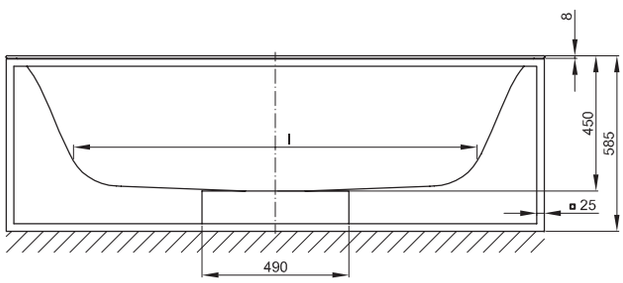

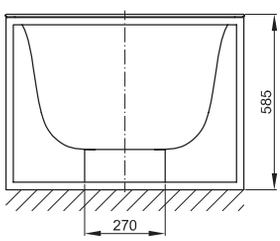

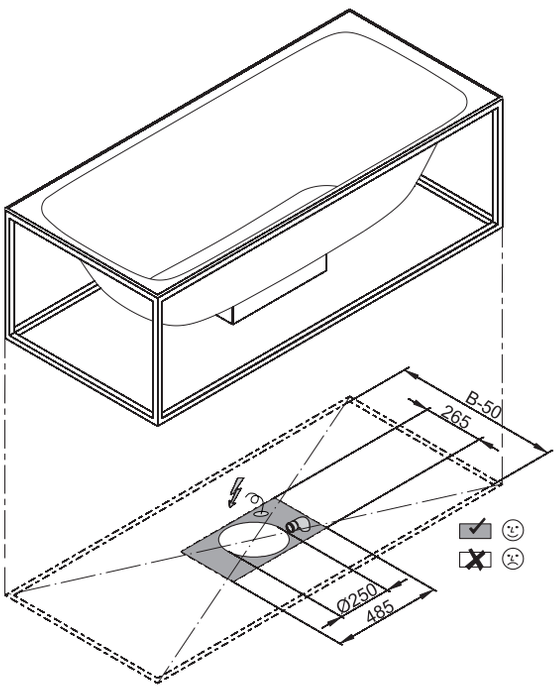

Côtes de raccordement pour vidage/trop-plein.

Dimension	A	B	I	K	Référence	Contenance d'eau **
170 x 75 x 45 cm	1700	750	1270	507	3451	156 litres
180 x 80 x 45 cm	1800	800	1345	545	3452	185 litres
190 x 90 x 45 cm	1900	900	1420	615	3453	234 litres

Toutes mesures en mm.

CADRE DE BAIGNOIRE **BETTE**LUX SHAPE

Cadre pour **BETTE**LUX SHAPE, acier, enduit poudre à structure fine mate

Référence	Q001	Q002	Q003
Dimension	170 x 75 cm	180 x 80 cm	190 x 90 cm
Couleurs	livrable en • blanc (807) • taupe (809) • noir (815) • sky (816) • mint (817) • rose (818)		

**Contenance réelle: contenance d'eau déduction faite de 70 l de volume corporel. Sous réserve de modifications techniques et tolérances d'usage.